Wyciąg spalin bębnowy DN150 "S" 7,5m kod. S5-4601-150 [wentylator N35, wąż S, ssawka ALU]

Index: NORWS10142 Producent: NORFI

Cena: 15 682,50 zł

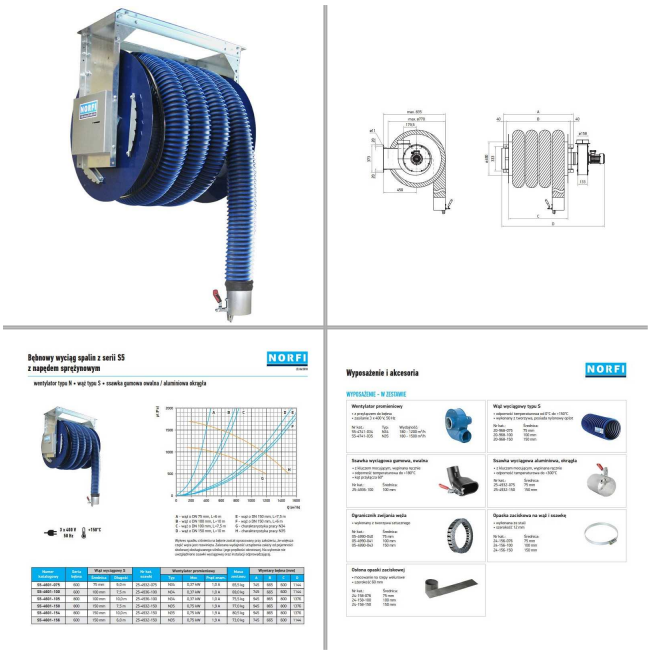

Czym jest wyciąg spalin bębnowy DN150 Norfi?

Wyciąg spalin bębnowy DN150 Norfi to zaawansowane urządzenie przeznaczone do usuwania spalin samochodowych w warsztatach i serwisach. System ten składa się z bębna, na który nawijany jest wąż odciągowy, oraz ssawki mocowanej na rurę wydechową pojazdu. Wyciąg ten jest dostępny w wersjach z napędem sprężynowym lub elektrycznym, co pozwala na automatyczne lub ręczne nawijanie i rozwijanie węża. Konstrukcja bębna umożliwia montaż zarówno do ściany, jak i do sufitu, co czyni go niezwykle wszechstronnym narzędziem w różnych środowiskach pracy.

Zastosowanie wyciągu spalin bębnowego DN150 Norfi:

Wyciąg spalin bębnowy DN150 Norfi jest przeznaczony do efektywnego usuwania spalin w warsztatach samochodowych i serwisach. Umożliwia on bezpieczne i wygodne odprowadzanie spalin na zewnątrz, co jest kluczowe dla utrzymania zdrowych i bezpiecznych warunków pracy. Dzięki różnym opcjom montażu, urządzenie może być stosowane w pomieszczeniach o niskich i wysokich sufitach, co zwiększa jego elastyczność i dostosowanie do specyficznych potrzeb użytkowników.

Funkcje i zalety wyciągu spalin bębnowego DN150 Norfi:

- **Napęd sprężynowy** - umożliwia płynne rozwijanie i nawijanie węża, zapewniając łatwość obsługi.
- **Napęd elektryczny** - automatyczne sterowanie rozwijaniem i nawijaniem węża za pomocą pilota, co zwiększa komfort użytkowania.
- **Ergonomiczna konstrukcja** - wąż odciągowy nawinięty na bęben jest zawsze pod ręką, co pozwala na szybkie mocowanie ssa...